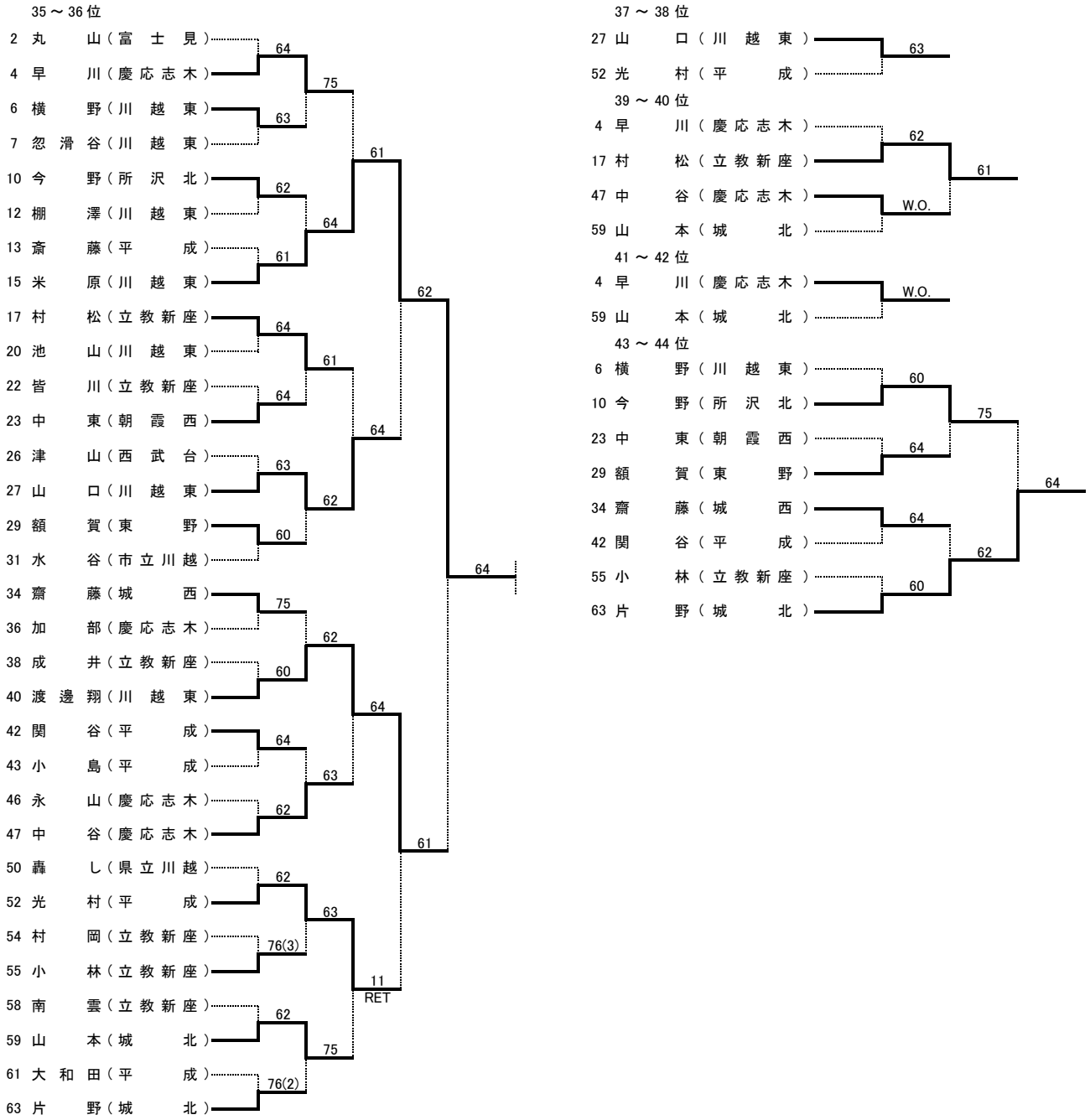平成30年度学校総合体育大会テニス競技西部地区大会（男子シングルス）コンソレ35～44位